PURITY Моноблочный насос PZ 65-200/220 (N)

Консольно-моноблочные насосы · Артикул 100600573 · Серия PZ

1. Обзор

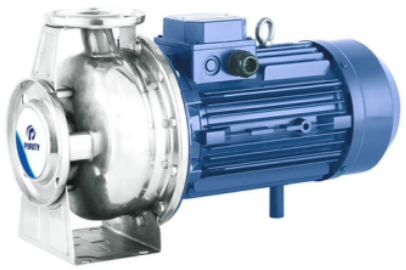

Насос предназначен для перекачивания чистых невзрывоопасных жидкостей, без механических и волокнистых включений, не агрессивных к конструкционным материалам насоса, по своим физическим и химическим свойствам близким к воде.

Конструкционные материалы насоса

Корпуса насоса Нержавеющая сталь 304

Рабочее колесо Нержавеющая сталь 304

Механическое уплотнение Карбид кремния / Углеграфит / Нержавеющая сталь 304

Вал Нержавеющая сталь 304

Уплотнительное кольцо EPDM

Основные данные

Максимальная мощность, кВт	22
Максимальный напор, м	70
Максимальная производительность, м3/ч	138
Номинальный напор, м	48
Номинальная подача, м3/ч	126
Максимальное давление в системе, бар	16
Максимальная температура перекачиваемой жидкости, °C	-10...+120
Гарантия, мес	36

2. Гидравлические характеристики

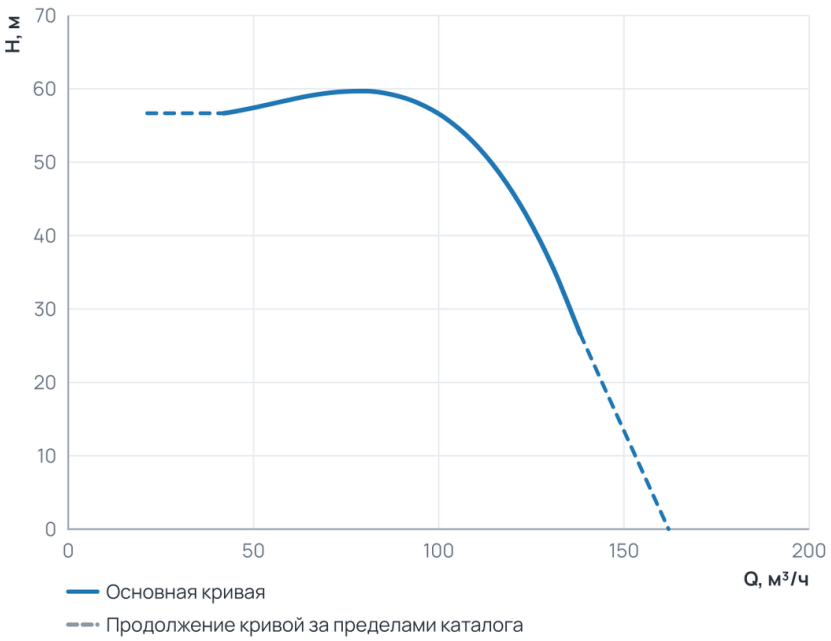

Рабочий диапазон

Подача Q	42 ... 138,2 м³/ч
Напор H	26,6 ... 59,7 м

Пунктир на диаграмме — продолжение кривой за пределами каталога производителя.

3. Технические данные

Общие сведения

Тип	Консольно-моноблочный насос	Серия	PZ

Общие сведения (продолжение)

Вид насоса	Одноступенчатый, консольно-моноблочный насос из нержавеющей стали	Гарантия, мес	36
Число полюсов	2	Страна производства	Китай

Гидравлические данные

Номинальный напор, м	48	Максимальный напор, м	70
Номинальная подача, м3/ч	126	Максимальное давление в системе, бар	16
Максимальная производительность, м3/ч	138	Максимальная производительность, л/мин	2 300

Перекачиваемая среда

Рабочая жидкость	Чистая вода	Температура окружающей среды, °C	0...+50
Максимальная температура перекачиваемой жидкости, °C	-10...+120		

Материалы

Материал вала	Нержавеющая сталь 304	Материал корпуса	Нержавеющая сталь 304
Количество ступеней	1	Материал обмотки статора	Медь
Материал рабочего колеса	Нержавеющая сталь 304	Диаметр рабочего колеса, мм	200

Монтаж и присоединение

Вес, кг	136	Длина, мм	793
Высота, мм	370	Ширина, мм	278
Тип установки	Горизонтальный	Присоединение	Фланцевое
Способ установки	Горизонтальный	Диаметр вход/выход мм	Фланец DN80 - DN65
Диаметр входного патрубка	DN80	Комплект ответных фланцев	Не входит в комплект
Диаметр выходного патрубка	DN65		

Электродвигатель

Частота, Hz	50	Класс защиты	IP 55
Степень защиты	IP55	Номинальный ток, A	41,1
Параметры электросети	400 - 690	Частота вращения, об/мин	2900
Максимальная мощность, Вт	22 000	Максимальная мощность, кВт	22
Номинальная частота вращения, об/мин	2900		

4. Габаритные размеры

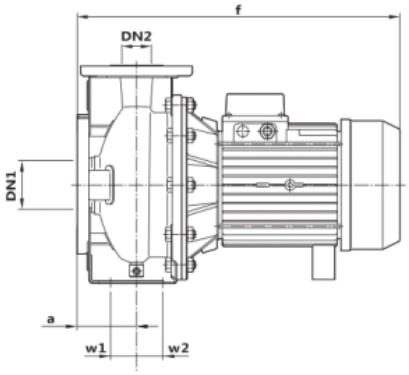

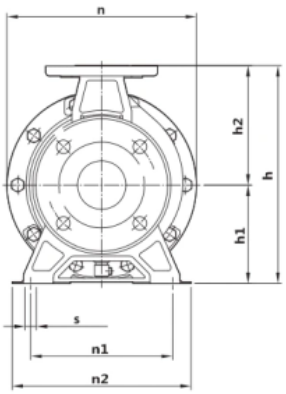

МОДЕЛЬ		РАЗМЕРЫ, мм														кг	
Однофазный	Трехфазный	DN1	DN2	a	f	h	h1	h2	n	n1	n2	w1	w2	s	1~	3~
32-160/11-15	**32-160/11-15**	50	32	100	493	306	150	156	235	148	175	60	31	15	**20,6/23,5**	**19,6/22,5**
32-160/22	**32-160/22**	50	32	100	493	306	150	156	235	148	175	60	31	15	**25,6**	**24,6**
32-200/30	**32-200/30-40**	50	32	100	538	306	150	156	235	148	175	60	31	15	**33,8**	**32,8/39,5**
-	**32-200/55**	50	32	100	538	306	150	156	235	148	175	60	31	15	-	**48,5**
40-125/15-22	**40-125/15-22**	65	40	100	493	306	150	156	235	148	175	60	31	15	**21,1/23,7**	**20,1/22,7**
40-160/30	**40-160/30-40**	65	40	105	542	340	160	180	278	148	175	60	31	15	**29**	**28/35,1**
-	**40-200/55-75**	65	40	105	584	340	160	180	278	148	175	60	31	15	-	**48,8/56,2**
-	**40-200/110**	65	40	105	650	340	160	180	235	148	175	60	31	15	-	**67,5**
50-125/22	**50-125/22**	65	50	100	428	340	160	180	235	148	175	60	31	15	**29,1**	**28,1**
50-125/30	**50-125/30-40**	65	50	100	493	340	160	180	278	148	175	60	31	15	**29,6**	**28,6/35,2**
-	**50-160/55-75**	65	50	105	584	340	160	180	278	148	175	60	31	15	-	**49,1/55,5**
-	**50-200/92-110**	65	50	105	650	365	185	180	278	148	175	60	31	15	-	**61,7/67,5**
-	**50-200/150**	65	50	105	768	365	185	180	278	148	175	60	31	15	-	**96**
-	**65-125/40**	80	65	100	584	340	160	180	278	148	175	60	31	15	-	**40**
-	**65-125/55-75**	80	65	100	584	340	160	180	278	148	175	60	31	15	-	**52/58,5**
-	**65-160/92-110**	80	65	113	675	345	160	185	278	148	175	60	31	15	-	**67/75,6**
-	**65-160/150**	80	65	113	732	345	160	185	278	148	175	60	31	15	-	**93**
-	**65-200/150-185**	80	65	113	793	370	185	185	278	148	175	60	31	15	-	**114/127**
-	**65-200/220**	80	65	113	793	370	185	185	278	148	175	60	31	15	-	**136**
-	**80-160/110**	100	80	125	700	400	180	220	278	148	175	60	31	15	-	**85**
-	**80-160/150-185**	100	80	125	870	400	180	220	278	148	175	60	31	15	-	**119/135**
-	**80-200/220**	100	80	125	915	450	200	250	278	148	175	60	31	15	-	**185**
-	**80-200/300-370**	100	80	125	985	450	200	250	278	148	175	60	31	15	-	**265/285**

Из документации производителя: Каталог Purity серии PZ, стр. 5. Строка этой модели выделена.

5. Данные для заказа

Наименование	Моноблочный насос PZ 65-200/220 (N)
Артикул	100600573
Производитель (марка)	PURITY
Серия	PZ
Вид оборудования	Консольно-моноблочные насосы
Вес, кг	136
Гарантия, мес	36
Страна производства	Китай

6. Документация

Инструкции и паспорта

- Инструкция по эксплуатации насосов Purity

Разрешительные документы

- Сертификат уполномоченного агента Purity
- Декларация о соответствии ЕАС

Каталоги

- Каталог Purity серии PZ
- Общий каталог насосов PURITY

Гарантия

- Гарантийные обязательства

Прочее

- Описание насоса Purity PZ 65-200/220 (N)
- Письмо официального дистрибьютора 2026
- Буклет - промышленные насосы Purity

Документы прилагаются к товару — в карточке товара и в архиве документов для тендера.